ROK PRODUKCJI 2021

FORD TRANSIT

VAN | BRYGADÓWKA

Rok modelowy 2022

Cennik promocyjny nr 2/2021 z dnia 18 czerwca 2021 r.

SAMOCHODY DOSTAWCZE

Ford Transit VAN Ambiente w kolorze Moondust Silver (opcja)

Ford Transit VAN Ambiente

AMBIENTE

Wybrane standardowe wyposażenie zewnętrzne pojazdu

- Lusterka boczne z soczewką eliminującą martwe pole widzenia i wbudowanymi kierunkowskazami
- Centralny zamek ze zdalnym sterowaniem
- Boczne drzwi przesuwne po stronie pasażera
- Funkcja opóźnionego wyłączania reflektorów
- 15” stalowe obręcze kół z częściowymi kołpakami (w seriach 290 i 310)
- 16” stalowe obręcze kół z częściowymi kołpakami (w seriach 330 i 350)
- Tylne chlapacze

Wybrane standardowe elementy wyposażenia wnętrza

- Radio w standardzie DIN z DAB+, oraz złączem USB
- Radio MyConnection z DAB+, oraz 4”wyświetlaczem TFT (tylko serie 470 i 470 z redukcją DMC)
- Zestaw głośnomówiący Bluetooth®
- Modem FordPass Connect
- Kolumna kierownicy regulowana w dwóch płaszczyznach
- Komputer pokładowy
- Elektrycznie sterowane szyby przednich drzwi
- Poduszka powietrzna kierowcy
- Fotel kierowcy z podłokietnikiem i z regulacją w 4 kierunkach

Ford Transit VAN Trend w kolorze Dark Carmine Red (opcja)

Ford Transit VAN Trend

TREND

Dodatkowe elementy zewnętrzne w porównaniu do wersji Ambiente

- Elektrycznie regulowane i podgrzewane lusterka boczne
- Halogenowe reflektory ze światłami doświetlającymi zakręty
- Przednie światła przeciwmgielne
- Pełnowymiarowe kołpaki kół
- Przednie i tylne czujniki parkowania
- Przednia krata wlotu powietrza z chromowanym obramowaniem

Dodatkowe elementy wyposażenia wnętrza w porównaniu do wersji Ambiente

- Klimatyzacja manualna
- Tempomat z regulowanym ogranicznikiem prędkości
- Fotel kierowcy z regulacją podparcia odcinka lędźwiowego
- Kierownica pokryta skórą
- Winylowa wykładzina podłogi przestrzeni ładunkowej (tylko Van)
- Wyłożenie boków przedziału ładunkowego pełnej wysokości

FORD POLECA

2.0 New EcoBlue - 105 KM
w nadwoziu 290 VAN L2, ze skrzynią manualną

TERAZ ZA 88 049,- (NETTO)

~~112 245,-~~

Ford Transit VAN Limited w kolorze Chrome Blue (opcja)

Ford Transit VAN Limited

LIMITED

Dodatkowe elementy zewnętrzne w porównaniu do wersji Trend

- Reflektory biksenonowe ze światłami LED do jazdy dziennej
- 16” aluminiowe obręcze kół, wzór 5x2-ramienny
- Przedni zderzak w kolorze nadwozia
- Boczne czujniki parkowania

Dodatkowe elementy wyposażenia wnętrza w porównaniu do wersji Trend

- Systemem nawigacji satelitarnej Ford SYNC 3.2 z radiem cyfrowymi 8” kolorowym ekranem dotykowym
- Obsługa Apple CarPlay i Android Auto
- Modem FordPass Connect
- Uchwyt dźwigni zmiany biegów wykończony skórą

Ford Transit VAN Trail w kolorze Frozen White (bez dopłaty)

Ford Transit VAN Trail

TRAIL

Dodatkowe elementy zewnętrzne w porównaniu do wersji Trend

- 16" obręcze kół ze stopów lekkich w kolorze czarnym
- Mechanizm różnicowy o ograniczonym poślizgu mLSD
- Unikalny grill „F O R D"
- Przedni zderzak z dolnym spoilerem w kolorze srebrnym
- Elektrycznie podgrzewana przednia szyba
- Czujnik poziomu płynu spryskiwacza
- Elektrycznie składane lusterka boczne
- Wycieraczki z czujnikiem deszczu
- Automatycznie włączane światła mijania

Dodatkowe elementy wyposażenia wnętrza w porównaniu do wersji Trend

- Podgrzewana przednia szyba Quickclear
- Tapicerka skórzana Salerno

Seria	Silnik	Moc	Rodzaj napędu	Skrzynia biegów	Maksymalny moment obr. (Nm)	L2 AMBIENTE		L2 TREND		L2 TRAIL		L2 LIMITED		L3 AMBIENTE		L3 TREND		L3 TRAIL		L3 LIMITED	
NAPĘD NA PRZEDNIĄ OŚ (FWD)																					
290	2.0 New EcoBlue	105 KM	FWD	M6	310	80 906,-	~~104 220,-~~	88 048,-	~~112 245,-~~	-	-	-	-	-	-	-	-	-	-	-	-
		130 KM	FWD	M6	360	84 688,-	~~108 470,-~~	90 631,-	~~116 495,-~~	-	-	-	-	-	-	-	-	-	-	-	-
310	2.0 New EcoBlue	105 KM	FWD	M6	310	81 974,-	~~105 420,-~~	89 116,-	~~113 445,-~~	-	-	-	-	84 021,-	~~107 720,-~~	91 163,-	~~115 745,-~~	-	-	-	-
	2.0 New EcoBlue	130 KM	FWD	M6	360	85 756,-	~~109 670,-~~	92 899,-	~~117 695,-~~	-	-	-	-	87 803,-	~~111 970,-~~	93 746,-	~~119 995,-~~	-	-	-	-
			FWD	A6	360	-	-	97 260,-	~~122 595,-~~	-	-	-	-	-	-	-	-	-	-	-	-
	2.0 New EcoBlue	170 KM	FWD	M6	390	-	-	98 951,-	~~124 495,-~~	-	-	-	-	-	-	99 798,-	~~126 795,-~~	-	-	-	-
			FWD	A6	390	-	-	103 312,-	~~129 395,-~~	-	-	-	-	-	-	-	-	-	-	-	-
330	2.0 New EcoBlue	105 KM	FWD	M6	310	83 754,-	~~107 420,-~~	90 896,-	~~115 445,-~~	-	-	-	-	-	-	-	-	-	-	-	-
	2.0 New EcoBlue	130 KM	FWD	M6	360	87 536,-	~~111 670,-~~	94 679,-	~~119 695,-~~	-	-	-	-	-	-	-	-	-	-	-	-
			FWD	A6	360	-	-	99 040,-	~~124 595,-~~	-	-	-	-	-	-	-	-	-	-	-	-
	2.0 New EcoBlue	170 KM	FWD	M6	390	-	-	100 731,-	~~126 495,-~~	-	-	-	-	-	-	-	-	-	-	-	-
			FWD	A6	390	-	-	105 092,-	~~131 395,-~~	-	-	-	-	-	-	-	-	-	-	-	-
350	2.0 New EcoBlue	105 KM	FWD	M6	310	85 534,-	~~109 420,-~~	-	-	-	-	-	-	87 581,-	~~111 720,-~~	94 723,-	~~119 745,-~~	-	-	-	-
	2.0 New EcoBlue	130 KM	FWD	M6	360	89 316,-	~~113 670,-~~	96 459,-	~~121 695,-~~	-	-	-	-	91 363,-	~~115 970,-~~	97 306,-	~~123 995,-~~	-	-	-	-
			FWD	A6	360	93 677,-	~~118 570,-~~	100 820,-	~~126 595,-~~	-	-	-	-	95 724,-	~~120 870,-~~	102 867,-	~~128 895,-~~	-	-	-	-
	2.0 New EcoBlue	170 KM	FWD	M6	390	95 368,-	~~120 470,-~~	102 511,-	~~128 495,-~~	112 746,-	~~139 995,-~~	-	-	97 415,-	~~122 770,-~~	103 358,-	~~130 795,-~~	114 793,-	~~142 295,-~~	-	-
			FWD	A6	390	99 729,-	~~125 370,-~~	106 872,-	~~133 395,-~~	-	-	-	-	101 776,-	~~127 670,-~~	108 919,-	~~135 695,-~~	-	-	-	-
	2.0 New EcoBlue	185 KM	FWD	M6	415	97 638,-	~~123 020,-~~	104 780,-	~~131 045,-~~	115 015,-	~~142 545,-~~	110 165,-	~~137 095,-~~	99 685,-	~~125 320,-~~	106 827,-	~~133 345,-~~	117 062,-	~~144 845,-~~	112 212,-	~~139 395,-~~
			FWD	A6	415	101 999,-	~~127 920,-~~	109 141,-	~~135 945,-~~	-	-	114 526,-	~~141 995,-~~	104 046,-	~~130 220,-~~	111 188,-	~~138 245,-~~	-	-	116 573,-	~~144 295,-~~

Ceny promocyjne (rekomendowane ceny detaliczne netto pomniejszone o rabat Ford Polska i sugerowany rabat Dealera Forda) dotyczą firm i osób fizycznych prowadzących działalność gospodarczą. Klientów indywidualnych w sprawie zapytań ofertowych prosimy o kontakt z Autoryzowanym Dealerem Forda.

Wszystkie silniki wyposażone są w system Auto-Start-Stop. **M6** - manualna, 6-biegowa skrzynia biegów, **A6** - automatyczna, 6-biegowa skrzynia biegów. **FWD** - napęd na przednią oś.

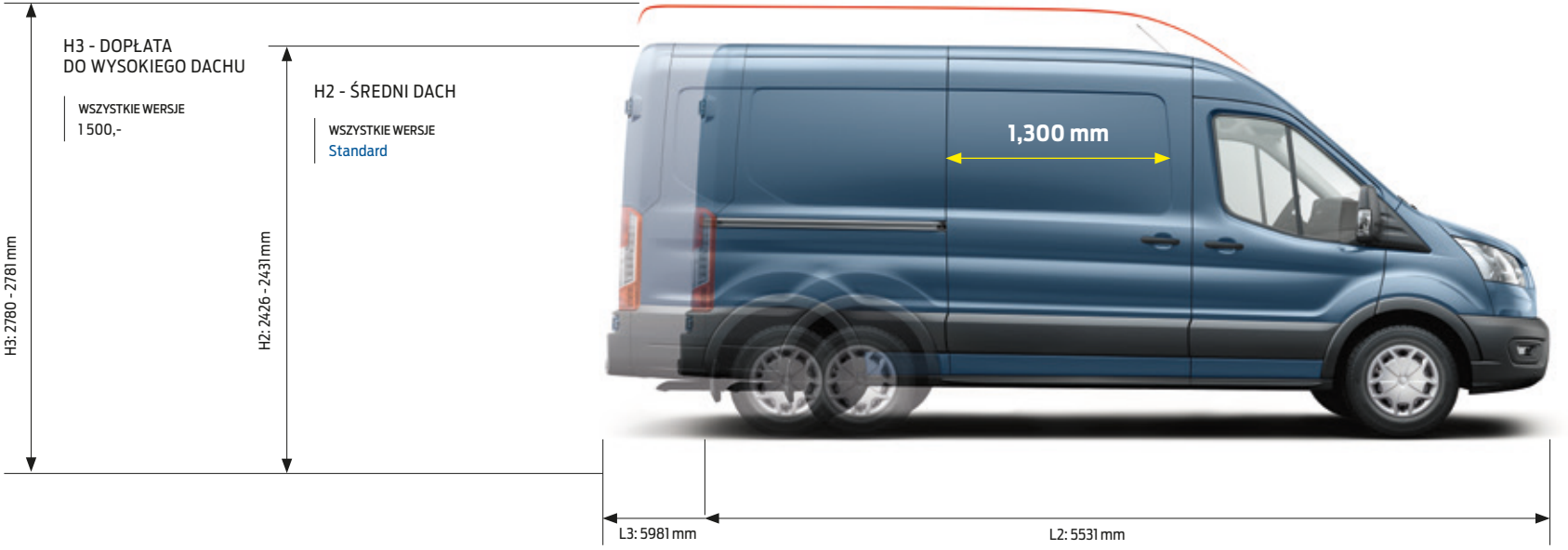

PODSTAWOWE WYMIARY PRZESTRZENI ŁADUNKOWEJ (MM)			L2	L3
A	Wysokość drzwi tylnych	H2	1748	
		H3	1987	
B	Szerokość drzwi tylnych		1565	
C	Maksymalna długość przestrzeni ładunkowej (do przegrody)		3044	3494
D	Szerokość między nadkolami		1392	
E	Maksymalna szerokość przestrzeni ładunkowej		1784	
F	Wysokość przestrzeni ładunkowej	H2	1886	
		H3	3125	
Maksymalna powierzchnia przestrzeni ładunkowej (m3)		H2	10.0	11.5
		H3	11.2	13.0

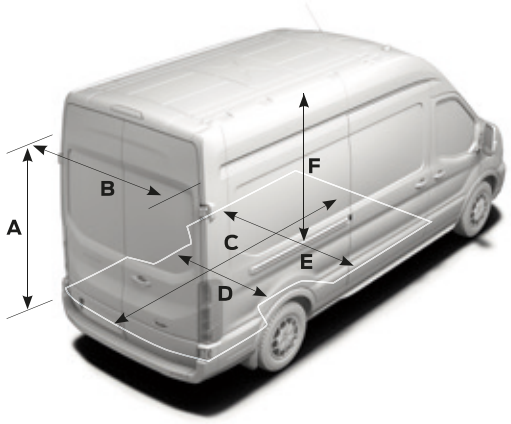

L2 - krótki rozstaw osi, **L3** - średni rozstaw osi, **H2** - średni dach, **H3** - wysoki dach. Wszystkie wymiary (w mm) dotyczą modeli z podstawowym wyposażeniem i nie uwzględniają wyposażenia dodatkowego. Możliwe niewielkie odchylenia w ramach tolerancji produkcyjnej. Wymiary wysokości określają zakres od minimum (dla wersji o najniższej ładowności z pełnym obciążeniem) do maksimum (dla wersji o najwyższej ładowności bez obciążenia). Ilustracje na tych stronach mają wyłącznie charakter poglądowy. Maksymalna objętość przestrzeni ładunkowej to objętość drobnoziarnistego materiału jak piach czy ryż jaki zmieściłby się w przestrzeni ładunkowej.

Seria	Silnik	Moc	Rodzaj napędu	Skrzynia biegów	Maksymalny moment obr. (Nm)	L2				L3				L4		
						AMBIENTE	TREND	TRAIL	LIMITED	AMBIENTE	TREND	TRAIL	LIMITED	AMBIENTE	TREND	LIMITED
NAPĘD NA TYLNĄ OŚ (RWD)																
350	2.0 New EcoBlue	130 KM	RWD	M6	360	90 651,-	97 794,-	-	-	92 698,-	99 841,-	-	-	95 012,-	100 955,-	-
						~~115 170,-~~	~~123 195,-~~	-	-	~~117 470,-~~	~~125 495,-~~	-	-	~~120 070,-~~	~~128 095,-~~	-
	2.0 New EcoBlue	170 KM	RWD	M6	390	96 703,-	103 846,-	-	-	98 750,-	105 893,-	-	-	101 064,-	107 007,-	-
						~~121 970,-~~	~~129 995,-~~	-	-	~~124 270,-~~	~~132 295,-~~	-	-	~~126 870,-~~	~~134 895,-~~	-
	2.0 New EcoBlue HDT6	170 KM	RWD	A10	~~390~~	-	-	-	-	-	-	-	-	-	112 568,-	-
						-	-	-	-	-	-	-	-	-	~~139 795,-~~	-
	2.0 New EcoBlue	185 KM	RWD	M6	415	98 973,-	106 115,-	-	111 500,-	101 020,-	108 162,-	-	113 547,-	103 334,-	110 476,-	115 861,-
						~~124 520,-~~	~~132 545,-~~	-	~~138 595,-~~	~~126 820,-~~	~~134 845,-~~	-	~~140 895,-~~	~~129 420,-~~	~~137 445,-~~	~~143 495,-~~
470	2.0 New EcoBlue	130 KM	RWD	M6	360	-	-	-	-	-	-	-	-	97 106,-	103 723,-	-
						-	-	-	-	-	-	-	-	~~128 040,-~~	~~135 475,-~~	-
	2.0 New EcoBlue	170 KM	RWD	M6	390	-	-	-	-	-	-	-	-	103 158,-	109 775,-	-
						-	-	-	-	-	-	-	-	~~134 840,-~~	~~142 275,-~~	-
500	2.0 New EcoBlue HDT6	170 KM	RWD	M6	390	-	-	-	-	-	-	-	-	104 315,-	110 932,-	-
						-	-	-	-	-	-	-	-	~~136 140,-~~	~~143 575,-~~	-
NAPĘD NA CZTERY KOŁA (AWD)																
350	2.0 EcoBlue	130 KM	AWD	M6	385	110 142,-	117 285,-	-	-	112 189,-	119 332,-	-	-	114 503,-	121 646,-	-
						~~137 070,-~~	~~145 095,-~~	-	-	~~139 370,-~~	~~147 395,-~~	-	-	~~141 970,-~~	~~149 995,-~~	-
	2.0 EcoBlue	170 KM	AWD	M6	405	116 194,-	123 337,-	131 258,-	-	118 241,-	125 384,-	133 305,-	-	120 555,-	127 698,-	-
						~~143 870,-~~	~~151 895,-~~	~~160 795,-~~	-	~~146 170,-~~	~~154 195,-~~	~~163 095,-~~	-	~~148 770,-~~	~~156 795,-~~	-

Ceny promocyjne (rekomendowane ceny detaliczne netto pomniejszone o rabat Ford Polska i sugerowany rabat Dealera Forda) dotyczą firm i osób fizycznych prowadzących działalność gospodarczą. Klientów indywidualnych w sprawie zapytań ofertowych prosimy o kontakt z Autoryzowanym Dealerem Forda.

Wszystkie silniki wyposażone są w system Auto-Start-Stop. **M6** - manualna, 6-biegowa skrzynia biegów, **A10** - automatyczna, 10-biegowa skrzynia biegów, **RWD** - napęd na tylną oś, **AWD** - napęd na wszystkie koła.

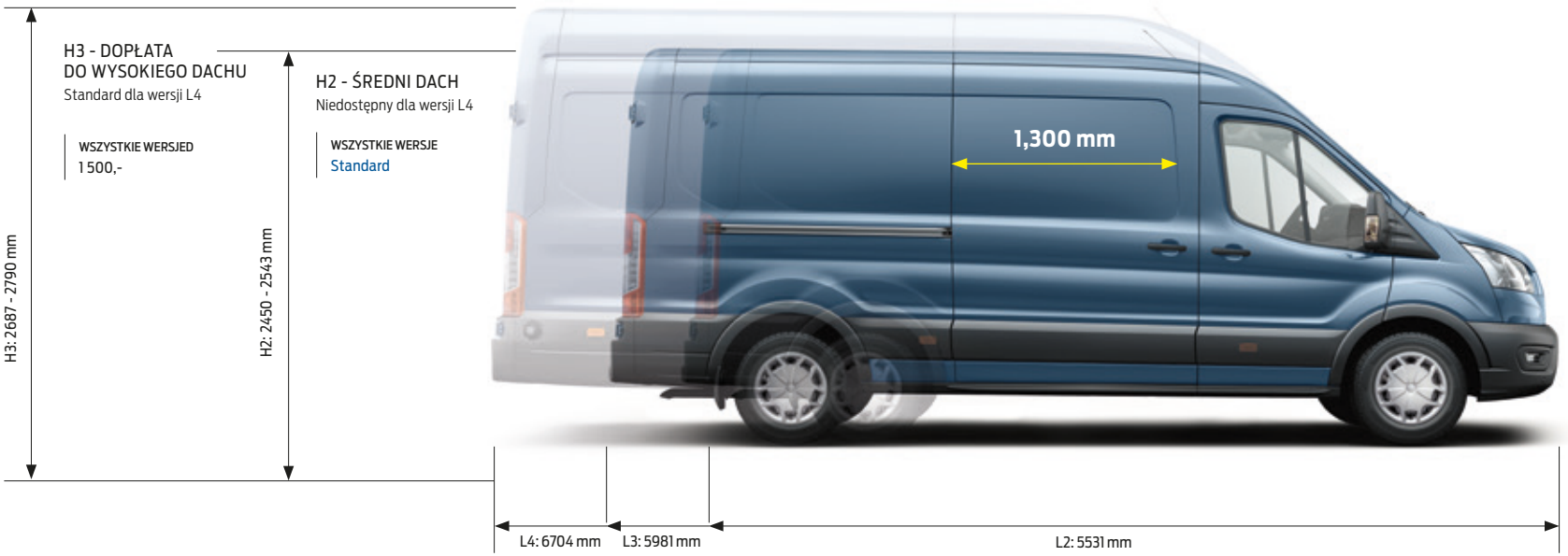

PODSTAWOWE WYMIARY PRZESTRZENI ŁADUNKOWEJ (MM)			L2	L3	L4
A	Wysokość drzwi tylnych	H2	1648	1648	-
		H3	1887	1887	1887
B	Szerokość drzwi tylnych		1565		
C	Maksymalna długość przestrzeni ładunkowej (do przegrody)		3044	3494	4217
D	Szerokość między nadkolami		1392		
E	Maksymalna szerokość przestrzeni ładunkowej		1784		
F	Wysokość przestrzeni ładunkowej	H2	1786		
		H3	2025		
Maksymalna powierzchnia przestrzeni ładunkowej (m3)		H2	10.0	11.5	-
		H3	11.2	13.0	15.1

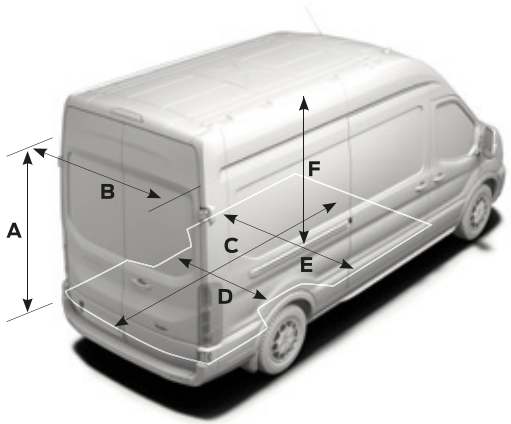

L2 - krótki rozstaw osi, **L3** - średni rozstaw osi, **L4** - długi rozstaw osi, **H2** - średni dach, **H3** - wysoki dach. Wszystkie wymiary (w mm) dotyczą modeli z podstawowym wyposażeniem i nie uwzględniają wyposażenia dodatkowego. Możliwe niewielkie odchylenia w ramach tolerancji produkcyjnej. Wymiary wysokości określają zakres od minimum (dla wersji o najniższej ładowności z pełnym obciążeniem) do maksimum (dla wersji o najwyższej ładowności bez obciążenia). Ilustracje na tych stronach mają wyłącznie charakter poglądowy. Maksymalna objętość przestrzeni ładunkowej to objętość drobnoziarnistego materiału jak piach czy ryż jaki zmieściłby się w przestrzeni ładunkowej.

Seria	Silnik	Moc	Rodzaj napędu	Skrzynia biegów	Maksymalny moment obr. (Nm)	L2			L3				L4	
						AMBIENTE	TREND	LIMITED	AMBIENTE	TREND	TRAIL	LIMITED	AMBIENTE	TREND
NAPĘD NA PRZEDNIĄ (FWD)														
350	2.0 New EcoBlue	130 KM	FWD	M6	360	96 792,-	103 076,-	-	98 839,-	103 923,-	-	-	-	-
						~~122 070,-~~	~~129 130,-~~	-	~~124 370,-~~	~~131 430,-~~	-	-	-	-
	2.0 New EcoBlue	130 KM	FWD	A6	360	101 153,-	107 437,-	-	103 200,-	109 484,-	-	-	-	-
						~~126 970,-~~	~~134 030,-~~	-	~~129 270,-~~	~~136 330,-~~	-	-	-	-
	2.0 New EcoBlue	170 KM	FWD	M6	390	102 844,-	109 128,-	-	104 891,-	109 975,-	121 410,-	-	-	-
						~~128 870,-~~	~~135 930,-~~	-	~~131 170,-~~	~~138 230,-~~	~~149 730,-~~	-	-	-
	2.0 New EcoBlue	170 KM	FWD	A6	390	107 205,-	113 489,-	-	109 252,-	115 536,-	-	-	-	-
						~~133 770,-~~	~~140 830,-~~	-	~~136 070,-~~	~~143 130,-~~	-	-	-	-
	2.0 New EcoBlue	185 KM	FWD	M6	415	-	111 397,-	116 782,-	-	113 444,-	-	118 829,-	-	-
						-	~~138 480,-~~	~~144 530,-~~	-	~~140 780,-~~	-	~~146 830,-~~	-	-
	2.0 New EcoBlue	185 KM	FWD	A6	415	-	-	-	-	-	-	123 190,-	-	-
						-	-	-	-	-	-	~~151 730,-~~	-	-
NAPĘD NA TYLNĄ OŚ (RWD)														
350	2.0 New EcoBlue	130 KM	RWD	M6	360	98 127,-	104 411,-	-	100 174,-	106 458,-	-	-	102 488,-	107 572,-
						~~123 570,-~~	~~130 630,-~~	-	~~125 870,-~~	~~132 930,-~~	-	-	~~128 470,-~~	~~135 530,-~~
	2.0 New EcoBlue	170 KM	RWD	M6	390	104 179,-	110 463,-	-	106 226,-	112 510,-	-	-	108 540,-	113 624,-
						~~130 370,-~~	~~137 430,-~~	-	~~132 670,-~~	~~139 730,-~~	-	-	~~135 270,-~~	~~142 330,-~~
	2.0 New EcoBlue	185 KM	RWD	M6	415	-	112 732,-	118 117,-	-	114 779,-	-	120 164,-	-	-
						-	~~139 980,-~~	~~146 030,-~~	-	~~142 280,-~~	-	~~148 330,-~~	-	-
NAPĘD NA CZTERY KOŁA (AWD)														
350	2.0 EcoBlue	130 KM	AWD	M6	385	117 618,-	123 902,-	-	119 665,-	125 949,-	-	-	121 979,-	128 263,-
						~~145 470,-~~	~~152 530,-~~	-	~~147 770,-~~	~~154 830,-~~	-	-	~~150 370,-~~	~~157 430,-~~
	2.0 EcoBlue	170 KM	AWD	M6	405	123 670,-	129 954,-	-	125 717,-	132 001,-	-	-	128 031,-	134 315,-
						~~152 270,-~~	~~159 330,-~~	-	~~154 570,-~~	~~161 630,-~~	-	-	~~157 170,-~~	~~164 230,-~~

Ceny promocyjne (rekomendowane ceny detaliczne netto pomniejszone o rabat Ford Polska i sugerowany rabat Dealera Forda) dotyczą firm i osób fizycznych prowadzących działalność gospodarczą. Klientów indywidualnych w sprawie zapytań ofertowych prosimy o kontakt z Autoryzowanym Dealerem Forda.

Wszystkie silniki wyposażone są w system Auto-Start-Stop. **M6** - manualna, 6-biegowa skrzynia biegów, **A6** - automatyczna, 6-biegowa skrzynia biegów. **FWD** - napęd na przednią oś, **RWD** - napęd na tylną oś, **AWD** - napęd na wszystkie koła.

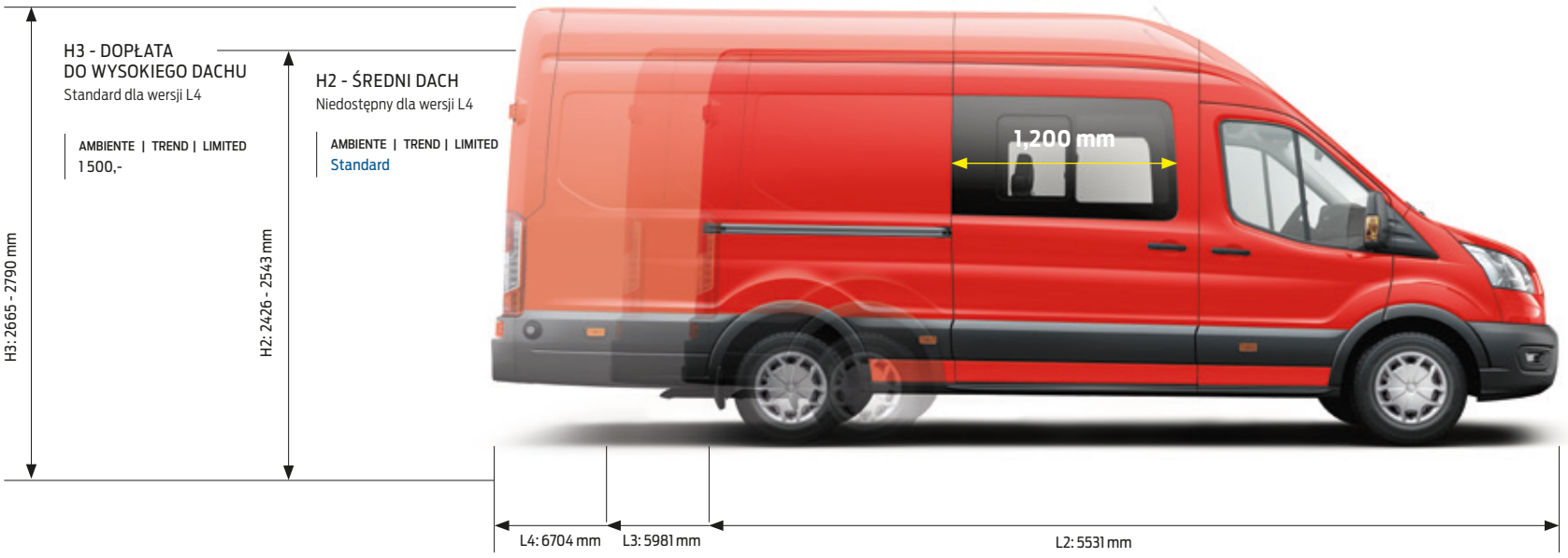

PODSTAWOWE WYMIARY PRZESTRZENI ŁADUNKOWEJ (MM)			L2	L3	L4
A	Wysokość drzwi tylnych	H2	1648	1648	-
		H3	1887	1887	1887
B	Szerokość drzwi tylnych		1565		
C	Maksymalna długość przestrzeni ładunkowej (do przegrody)		2038	2488	3211
D	Szerokość między nadkolami		1392		
E	Maksymalna szerokość przestrzeni ładunkowej		1784		
F	Wysokość przestrzeni ładunkowej	H2	1786		
		H3	2025		
Maksymalna powierzchnia przestrzeni ładunkowej (m3)		H2 (FWD)	6.1	7.6	-
		H2 (RWD / AWD)	5.7	7.2	-
		H3 (FWD)	6.7	8.4	-
		H3 (RWD / AWD)	6.4	8.0	10.6

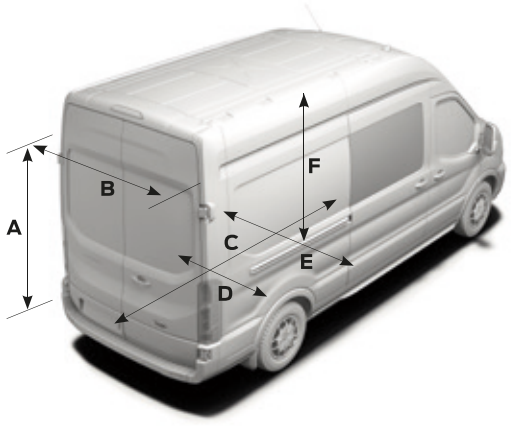

L2 - krótki rozstaw osi, **L3** - średni rozstaw osi, **L4** - długi rozstaw osi, **H2** - średni dach, **H3** - wysoki dach. Wszystkie wymiary (w mm) dotyczą modeli z podstawowym wyposażeniem i nie uwzględniają wyposażenia dodatkowego. Możliwe niewielkie odchylenia w ramach tolerancji produkcyjnej. Wymiary wysokości określają zakres od minimum (dla wersji o najniższej ładowności z pełnym obciążeniem) do maksimum (dla wersji o najwyższej ładowności bez obciążenia). Ilustracje na tych stronach mają wyłącznie charakter poglądowy. Maksymalna objętość przestrzeni ładunkowej to objętość drobnoziarnistego materiału jak piach czy ryż jaki zmieściłby się w przestrzeni ładunkowej.

BEZPIECZEŃSTWO I NOWE TECHNOLOGIE

		AMBIENTE	TREND	TRAIL	LIMITED
System ABS z elektronicznym systemem podziału siły hamowania (EBD)		●	●	●	●
Elektroniczny układ stabilizacji toru jazdy (ESC)		●	●	●	●
Układ poprawiający stabilność na zakrętach (CC)		●	●	●	●
Układ ułatwiający ruszanie pod górę (HSA)		●	●	●	●
System kontroli obciążenia pojazdu (LAC)		●	●	●	●
Układ wspomagania awaryjnego hamowania (EBA)		●	●	●	●
Funkcja ostrzegania o hamowaniu awaryjnym (EBW)		●	●	●	●
System kontroli ryzyka wywrócenia pojazdu (RSC)		●	●	●	●
System stabilizacji przyczepy (TSC) *Standard tylko z fabrycznym hakiem holowniczym*		□	□	□	□
Poduszka powietrzna - kierowcy		●	●	●	●
Poduszka powietrzna - pasażera z przodu		900,-	900,-	900,-	900,-
Poduszki powietrzne - przednie boczne i kurtyny powietrzne z przodu *Opcja dostępna tylko w pakietach foteli (str. 21)*		□	□	□	□
Komputer pokładowy wskazuje: zasięg na paliwie w zbiorniku, chwilowe i średnie zużycie paliwa, średnia prędkość, temperatura zewnętrzna		●	●	●	●
Funkcja wyboru trybu jazdy		●	●	●	●
Tempomat Dla wersji Ambiente zawiera: kierownicę wykończoną skórą i regulowany ogranicznik prędkości		630,-	●	●	●
Inteligentny tempomat - opis opcji na str. 13	500, 470, 350HD	780,-	150,-	-	-
	Pozostałe serie	3 230,-	2 600,-	2 600,-	2 600,-
Inteligenty tempomat z inteligentnym ogranicznikiem prędkości *Opcja dostępna tylko z systemem nawigacji satelitarnej ICE PACK 25*		□	□	□	□
Lane Keeping Alert - system ostrzegania przed niezamierzonym zjechaniem z pasa ruchu	500, 470, 350HD	●	●	-	-
Opcja dostępna również w pakiecie Lane Keeping Aid	Pozostałe serie	1 700,-	1 700,-	1 700,-	1 700,-
Lane Keeping Aid - system kontroli pasa ruchu	500, 470, 350HD	250,-	250,-	-	-
Opcja dostępna również z Inteligentnym tempomatem	Pozostałe serie	1 950,-	1 950,-	1 950,-	1 950,-
Active Park Assist - system wspomagający wykonanie manewrów parkowania równoległego i prostopadłego oraz wyjazdu z równoległego miejsca parkingowego dla wersji Trend zawiera boczne czujniki parkowania *Dostępny do serii 350 L2 i 350L3 FWD i RWD. Niedostępny dla wersji z napędem AWD* *Opcja wymaga zamówienia radia minimum MyConnection*		2 400,-	600,-	600,-	200,-
Blind Spot Information (BLIS) z Cross Traffic Alert (CTA) - system monitorowania martwego pola widzenia w lusterkach z funkcją ostrzegania o pojazdach nadjeżdżających z prawej lub lewej strony, podczas manewru wyjazdu tyłem z miejsca parkingowego. System BLIS obejmuje holowaną przyczepę do 9m długości. Działa tylko z fabrycznym hakiem holowniczym. Funkcja CTA nie działa przy podpiętej przyczepie.		1200,-	900,-	900,-	900,-
Tachograf - cyfrowy, elektroniczny, 24-godzinny *Standard w wersjach 500 i 470*		2 600,- /●	2 600,- /●	2 600,-	2 600,- / -
System monitorowania ciśnienia w oponach (TPMS)		300,-	300,-	300,-	300,-

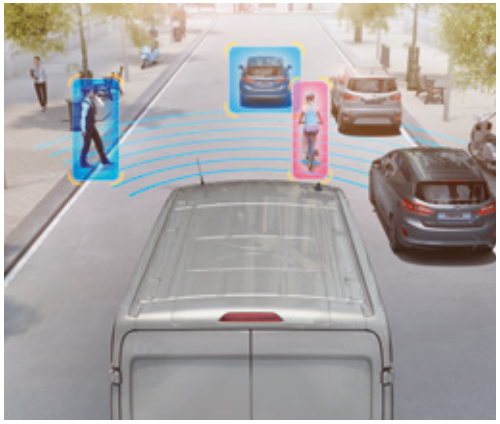

PRE COLLISION ASSIST + PEDESTRIAN DETECTION

Za pomocą radaru i kamery system Pre-Collision Assist czujnie obserwuje drogę przed samochodem. Monitoruje odległość względem innych pojazdów i przechodniów nawet po zmroku i ostrzega przed ryzykiem potencjalnej kolizji. Jeżeli kierowca nie zareaguje na sygnały ostrzegawcze, wówczas system Active Braking podnosi wstępnie ciśnienie w układzie hamulcowym i może automatycznie aktywować hamulce, aby złagodzić skutki kolizji.

ACTIVE PARK ASSIST

Parkowanie przy ruchliwej ulicy lub w ciasnym miejscu może być prawdziwym wyzwaniem. Jednak dzięki bocznym czyjnikom parkowania (standard w wersji Limited) jest to łatwiejsze, niż można to sobie wyobrazić. Czujniki ultradźwiękowe wykrywają przeszkody wokół pojazdu i ostrzegają kierowcę, jeśli za bardzo się do nich zbliży

Ponadto, nowy system Active Park Assist wykrywa miejsce postojowe o odpowiednim rozmiarze i automatycznie na nim parkuje lub z niego wyjeżdża (parkowanie prostopadłe). Kierowca obsługuje jedynie pedały oraz dźwignię zmiany biegów.

Dostępny do serii 350 L2 i 350L3 FWD i RWD.
Niedostępny dla wersji z napędem AWD.

AMBIENTE	TREND | TRAIL	LIMITED
2 400,-	600,-	200,-

INTELIGENTNY TEMPOMAT

- inteligentny tempomat - system adaptacyjnej kontroli prędkości (ACC) z funkcją wczesnego ostrzegania (FA)
- Collision Mitigation System - system zapobiegania kolizjom
- Active Braking - funkcja automatycznego hamowania
- Lane Keeping Aid - funkcja utrzymania pojazdu na pasie ruchu (niedostępny dla napędu AWD)
- Lane Keeping Alert - system ostrzegania przed niezamierzonym zjechaniem z pasa ruchu (tylko dla napędu AWD)
- podgrzewana przednia szyba
- automatyczne światła i automatyczne wycieraczki

Opcja wymaga zamówienia radia minimum MyConnection.

AMBIENTE - serie 500 i 470	AMBIENTE - pozostałe serie
780,-	3 200,-

TREND - serie 500 i 470	TREND - pozostałe serie | LIMITED | TRAIL
150,-	2 600,-

LANE KEEPING AID

- Lane Keeping Alert - system ostrzegania przed niezamierzonym zjechaniem z pasa ruchu
- funkcja utrzymania pojazdu na pasie ruchu
- system monitorowania koncentracji kierowcy
- 4" monochromatyczny wyświetlacz w zestawie wskaźników
- automatyczna zmiana świateł drogowych na mijania
- automatyczne światła i wycieraczki z czujnikiem deszczu
- podgrzewana przednia szyba

Niedostępny z napędem AWD
Wymaga zamówienia radioodtwarzacza min. My Connection

AMBIENTE | TREND | LIMITED | TRAIL
1 950,-

AMBIENTE | TREND serie 500, 470 i 350HD
250,-

LANE KEEPING ALERT

- Lane Keeping Alert - system ostrzegania przed niezamierzonym zjechaniem z pasa ruchu
- system monitorowania koncentracji kierowcy
- 4" monochromatyczny wyświetlacz w zestawie wskaźników
- automatyczna zmiana świateł drogowych na mijania
- automatyczne światła i wycieraczki z czujnikiem deszczu
- podgrzewana przednia szyba

Niedostępny dla wersji VAN Ambiente z podwójną kabiną
Wymaga zamówienia radioodtwarzacza min. My Connection

AMBIENTE | TREND seria 500, 470 i 350HD
Standard

AMBIENTE | TREND | LIMITED | TRAIL
1 700,-

UKŁAD KIEROWNICZY, UKŁAD HAMULCOWY ORAZ ZAWIESZENIE	AMBIENTE	TREND	TRAIL	LIMITED
Elektryczny układ wspomagania kierownicy (EPAS) *Standard w wersjach z napędem FWD i RWD, niedostępny z napędem AWD*	–/●	–/●	–/●	–/●
Hydrauliczny układ wspomagania kierownicy (HPAS) *Standard tylko w wersjach z napędem AWD*	●/–	●/–	●/–	●/–
Hamulce tarczowe - z przodu i z tyłu	●	●	●	●
Wzmocniona przednia oś *Standard w wersjach z napędem AWD oraz dla serii 500 i 470. Opcja tylko dla serii 350 z napędem RWD*	700,- /●	700,- /●	700,- /●	700,-
Zawieszenie przednie - niezależne kolumny MacPhersona, regulowane sprężyny, stabilizator i amortyzatory gazowe	●	●	●	●
Zawieszenie tylne - resory piórowe	●	●	●	●
OŚWIETLENIE				
Reflektory - światła do jazdy dziennej	●	●	●	●
Reflektory - halogenowe	●	–	–	–
Reflektory - halogenowe z funkcją statycznego doświetlania zakrętów	–	●	●	–
Reflektory - reflektory biksenonowe ze światłami do jazdy dziennej LED i funkcją statycznego doświetlania zakrętów	2 200,-	2 200,-	2 200,-	●
Reflektory - automatyczne włączanie/wyłączanie zawiera automatyczne wycieraczki z czujnikiem deszczu *Opcja dostępna tylko w Pakietach poprawiających widoczność (2 i Premium), z Inteligentnym tempomatem, z Lane Keeping Alert, z Lane Keeping Aid*	□	□	●	□
Zewnętrzne, tylne oświetlenie LED - wysoko montowane *Opcja dostępna również z kamerą ułatwiającą parkowanie tyłem, kamerą przednią, pakiecie poprawiającym widoczność Premium,*	260,-	260,-	260,-	260,-
Światła przeciwmgielne - przednie *Opcja dostępna również z: czujnikami parkowania, z kamerą ułatwiającą parkowanie tyłem, kamerą przednią*	600,-	●	●	●
Boczne światła obrysowe *Standard tylko dla wersji Van L4 i Brygadówka L4*	●/–	●/–	–	–
SYSTEMY AUDIO I NAWIGACJI				
Radio w standardzie 1DIN z DAB+ (ICE PACK 13) zawiera: Bluetooth®, złącze USB z funkcją obsługi odtwarzaczy iPod®, sterowanie systemem audio z kierownicy, 4 głośniki (Van, Brygadówka) *Opcja niedostępna dla serii: 500, 470 i 470 z redukcją DMC (350HD)*	●/–	●/–	●	–
Radio MyConnection z DAB+ (ICE PACK 17) zawiera: 4-calowy kolorowy wyświetlacz TFT, Bluetooth® , sterowanie systemem audio z kierownicy, złącze USB z funkcją obsługi odtwarzaczy iPod®, 4 głośniki (Van, Van z podwójną kabiną) *Standard dla serii: 500, 470 i 470 z redukcją DMC (350HD)*	750,-/●	750,-/●	750,-	–
Radioodtwarzacz Ford SYNC 2.5 z DAB+(ICE PACK 21) — 500, 470 i 350HD zawiera: kolorowy wyświetlacz dotykowy 8", zintegrowany panel sterowania, funkcja wzywania pomocy Emergency Assistance*, Bluetooth®, AppLink®, złącze USB z funkcją obsługi odtwarzaczy iPod®, sterowanie systemem audio z kierownicy, 4 głośniki (Van, Brygadówka)	1 400,-	1 400,-	-	–
Radioodtwarzacz Ford SYNC 2.5 z DAB+(ICE PACK 21) — Pozostałe serie	2 150,-	2 150,-	2 150,-	–
Nawigacja satelitarna Ford SYNC 3 z DAB+, (ICE PACK 24) — 500, 470 i 350HD zawiera: kolorowy wyświetlacz dotykowy 8", rozbudowany zintegrowany panel sterowania, funkcja wzywania pomocy Emergency Assistance*, Bluetooth® ze sterowaniem głosowym, AppLink®, funkcja odczytywania wiadomości tekstowych, złącze USB z funkcją obsługi odtwarzaczy iPod®, sterowanie systemem audio z kierownicy, 4 głośniki (Van, Brygadówka)	4 000,-	4 000,-	-	–
Nawigacja satelitarna Ford SYNC 3 z DAB+, (ICE PACK 24) — Pozostałe serie	4 750,-	4 750,-	4 750,-	●
Obsługa Apple CarPlay i Android Auto *Dla wersji Ambiente, Trend i Trail standard z systemami audio z Ford SYNC*	□	□	□	●
Modem cyfrowy FordPass Connect	●	●	●	●

System nawigacji satelitarnej z tunerem cyfrowym DAB+ i inteligentnym tempomatem z inteligentnym ogranicznikiem prędkości

Dzięki połączenie funkcji ogranicznika prędkości, inteligentnego tempomatu oraz systemu rozpoznawania znaków drogowych, system rozpoznaje obowiązujące ograniczenie prędkości i automatycznie dostosowuje prędkość pojazdu zgodnie z obowiązującym ograniczeniem.

zawiera:

- Systemem nawigacji satelitarnej z modemem FordPass Connect i radioodtwarzaczem cyfrowym DAB+

  zawiera: kolorowy wyświetlacz dotykowy 8", rozbudowany zintegrowany panel sterowania, funkcja wzywania pomocy Emergency Assistance*, Bluetooth® ze sterowaniem głosowym, AppLink®, Android Auto i Apple CarPlay, funkcja odczytywania wiadomości tekstowych, złącze USB z funkcją obsługi odtwarzaczy iPod®, sterowanie systemem audio z kierownicy, 4 głośniki (Van, Van z podwójną kabiną),
- Inteligentny tempomat - system adaptacyjnej kontroli prędkości (ACC) z funkcją wczesnego ostrzegania (FA)
- System rozpoznawania znaków drogowych
- Inteligentny ogranicznik prędkości
- Lane Keeping Aid
- Collision Mitigation System - system zapobiegania kolizjom
- Active Braking - funkcja automatycznego hamowania
- podgrzewana przednia szyba
- automatyczne światła i automatyczne wycieraczki

AMBIENTE - serie 500 i 470 4 350,-	AMBIENTE - pozostałe serie 7 550,-
TREND - serie 500 i 470 3 720,-	TREND - pozostałe serie | TRAIL 6 920,-
LIMITED 2 170,-	

KLIMATYZACJA I OGRZEWANIE

	AMBIENTE	TREND	TRAIL	LIMITED
Klimatyzacja - z przodu pojazdu, z filtrem przeciwpyłkowym	4 200,-	●	●	●
Klimatyzacja - w tylnej części pojazdu W wersji Ambiente zawiera klimatyzacją z przodu pojazdu. *Opcja niedostępna dla wersji Brygadówka. Dla wersji VAN opcja eliminuje winylową wykładzinę podłogi przedziału ładunkowego. Opcja niedostępna z Pakietem Marketingowym 6 i zestawem ochronnym przedziału ładunkowego. Dla wersji VAN opcja dostępna tylko z napędem RWD lub AWD*	6 700,-	2 500,-	4 150,-	2 500,-
Nagrzewnica - zasilana paliwem, z funkcją programowania + drugi akumulator	3 300,-	3 300,-	3 300,-	3 300,-
Nagrzewnica z alarmem obwodowym - zasilana paliwem, z funkcją programowania + drugi akumulator	4 100,-	4 100,-	4 100,-	4 100,-

KOMFORT I WYPOSAŻENIE WNĘTRZA

Podgrzewana przednia szyba „Quickclear" *Opcja dostępna: w pakietach poprawiających widoczność, z inteligentnym tempomatem, Lane Keeping Alert, Lane Keeping Aid, z systemem nawigacji satelitarnej ICE PACK 25*	□	□	●	□
Czujniki parkowania - z przodu i z tyłu pojazdu W wersji Ambiente opcja zawiera przednie światła przeciwmgielne *Opcja dostępna także z kamerą ułatwiającą parkowanie tyłem*	2 000,-	●	●	●
Boczne czujniki parkowania - z przodu i z tyłu pojazdu	-	550,-	550,-	●
Kamera - ułatwiająca parkowanie tyłem zawiera zewnętrzne, tylne oświetlenie LED - wysoko montowane. Dla wersji Ambiente zawiera dodatkowo: czujniki parkowania przednie i tylne oraz przednie światła przeciwmgielne *Opcja dostępna także w Pakiecie Poprawiającym Widoczność Premium. Opcja wymaga zamówienia systemu audio m.in. MyConnection*	2 750,-	750,-	750,-	750,-
Kamery - przednia i tylna zawiera zewnętrzne, tylne oświetlenie LED - wysoko montowane *Opcja wymaga zamówienia systemu audio z Ford SYNC*	1 200,-	900,-	900,-	900,-
Szyby - elektrycznie sterowane szyby przednich drzwi z funkcją otwierania szyby po stronie kierowcy jednym naciśnięciem przycisku	●	●	●	●
Lusterka boczne - ręcznie sterowane	●	–	–	–
Lusterka boczne - elektrycznie sterowane i podgrzewane *Dla wersji Ambiente opcja dostępna również w pakietach poprawiających widoczność oraz z lusterkami elektrycznie składanymi*	300,-	●	●	●
Lusterka boczne - elektrycznie składane Dla wersji Ambiente opcja zawiera elektrycznie sterowane i podgrzewane lusterka	500,-	200,-	●	200,-
Kolumna kierownicy - z regulacją odległości i kąta pochylenia	●	●	●	●
Kierownica - poliuretanowa	●	–	–	–
Kierownica - wykończona skórą *Dla wersji Ambiente opcja dostępna tylko z tempomatem*	□	●	●	●
Uchwyt dźwigni zmiany biegów - wykończony skórą	–	–	–	●
Wycieraczki przedniej szyby - automatyczne z czujnikiem deszczu zawierają automatyczne światła	□	□	●	□
Wycieraczki tylnej szyby - ze spryskiwaczem elektrycznym, uruchamiane wybraniem biegu wstecznego *Opcja wymaga zamówienia szyb w drzwiach tylnych*	650,-	650,-	650,-	650,-
Schowki - kieszenie w przednich drzwiach, pod siedzeniem pasażera (dotyczy podwójnego fotela pasażera), dwa uchwyty na kubki (na tablicy rozdzielczej)	●	●	●	●
Pakiet dla palących - zapalniczka i popielniczka	70,-	70,-	70,-	70,-

Pakiet poprawiający widoczność 1

- elektrycznie podgrzewana przednia szyba
- czujnik poziomu płynu spryskiwacza
- elektrycznie regulowane i podgrzewane lusterka boczne

AMBIENTE	TREND | LIMITED
600,-	450,-

PAKIET POPRAWIAJĄCY WIDOCZNOŚĆ 2

- elektrycznie podgrzewana przednia szyba
- czujnik poziomu płynu spryskiwacza
- elektrycznie regulowane i podgrzewane lusterka boczne
- wycieraczki z czujnikiem deszczu
- automatycznie włączane światła mijania
- regulowane podświetlenie wskaźników

AMBIENTE	TREND | LIMITED	TRAIL
1 800,-	975,-	Standard

PAKIET POPRAWIAJĄCY WIDOCZNOŚĆ PREMIUM

- Radioodtwarzacz Ford SYNC 2.5 z DAB+ (ICE PACK 21)
- czujnik poziomu płynu spryskiwacza
- elektrycznie regulowane i podgrzewane lusterka boczne
- wycieraczki z czujnikiem deszczu
- automatycznie włączane światła mijania
- regulowane podświetlenie wskaźników
- kamera cofania
- zewnętrzne, tylne oświetlenie LED - wysoko montowane

TREND - serie 500 i 470	TREND - pozostałe serie | TRAIL	LIMITED
2 100,-	4 500,-	2 300,-

OŚWIETLENIE W KABINIE I PRZEDZIALE ŁADUNKOWYM

	AMBIENTE	TREND	TRAIL	LIMITED
Oświetlenie w kabinie - lampki w podsufitce, z funkcją stopniowego wygaszania	●	●	●	●
Oświetlenie w kabinie - w tylnej części, z funkcją stopniowego wygaszania *Standard tylko dla wersji wersji Brygadówka*	-	●	●	●
Oświetlenie przedziału ładunkowego	●	●	●	●
Oświetlenie przedziału ładunkowego - LED *Opcja dostępna także w pakietach marketingowych*	400,-	400,-	400,-	400,-

WYGLĄD ZEWNĘTRZNY

Lusterka boczne - z elementami eliminującymi martwe pole oraz z wbudowanymi kierunkowskazami	●	●	●	●
Listwy boczne i klamki drzwi - w kolorze tworzywa	●	●	●	●
Przedni zderzak - w kolorze tworzywa	●	●	-	-
Przedni zderzak - górna część w kolorze nadwozia, dolna część w kolorze tworzywa	-	-	-	●
Tylny zderzak - w kolorze tworzywa, ze zintegrowanym stopniem	●	●	●	●
Przednia krata wlotu powietrza - w kolorze tworzywa	●	-	-	-
Przednia krata wlotu powietrza - w kolorze tworzywa, z chromowanym obramowaniem	-	●	-	●
Pakiet stylizacyjny Trail zawiera: przedni zderzak w kolorze tworzywa z dolnym spojlerem w kolorze srebrnym, przednia krata wlotu powietrza - w kolorze tworzywa, z logo F O R D, naklejki wzdłuż dolnej, bocznej linii pojazdu w kolorze czarnym z logo Trail	-	-	●	-
Dodatkowo przyciemniane szyby - w tylnej części nadwozia *Opcja niedostępna dla wersji Brygadówka*	400,-	400,-	400,-	400,-
Chlapacze – przednie	80,-	80,-	80,-	80,-
Chlapacze – tylne	●	●	●	●

NADWOZIE

Redukcja DMC - redukuje DMC z 4700 kg do 3500 kg (350 HD) *Eliminuje: tachograf I ogranicznik prędkości do 90 km/h. Opcja dostępna tylko dla serii 470*	-1500,-	-1500,-	-	-
Drzwi boczne bez szyby - po prawej stronie - odsuwane	●	●	●	●
Drzwi boczne bez szyb - po obu stronach - odsuwane *Opcja niedostępna dla wersji Brygadówka 350 L4*	1800,-	1800,-	1800,-	1800,-
Drzwi boczne z szybami - po obu stronach - odsuwane *Opcja dostępna tylko dla wersji VAN*	2 500,- /-	1720,- /-	1720,- /-	1720,- /-
Szyby boczne - w 2 rzędzie po lewej i po prawej stronie - odsuwane *Standard tylko dla wersji Brygadówka*	●/-	●/-	●/-	●/-
Stopień boczny wysuwany elektrycznie - pod bocznymi drzwi przesuwanymi po prawej stronie *Opcja dostępna tylko dla wersji VAN RWD. Opcja usuwa z wyposażenia standardowego winylową wykładzinię przedziału ładunkowego*	2 600,-	1820,-	-	1820,-
Drzwi tylne - dwuskrzydłowe; kąt otwarcia 180º z ogranicznikiem przy 90º *Opcja niedostępna dla nadwozia L4*	●	●	●	●
Drzwi tylne - dwuskrzydłowe; kąt otwarcia ok. 250º *Opcja niedostępna dla wersji L2. Opcja dostępna dla wersji L3 Van i Brygadówka. Standard dla wersji L4*	500,- /●	500,- /●	500,- /●	500,-
Drzwi tylne - dwuskrzydłowe z szybami oraz podgrzewaniem	550,-	550,-	550,-	550,-

OŚWIETLENIE LED PRZEDZIAŁU ŁADUNKOWEGO

AMBIENTE | TREND | LIMITED | TRAIL
400,-

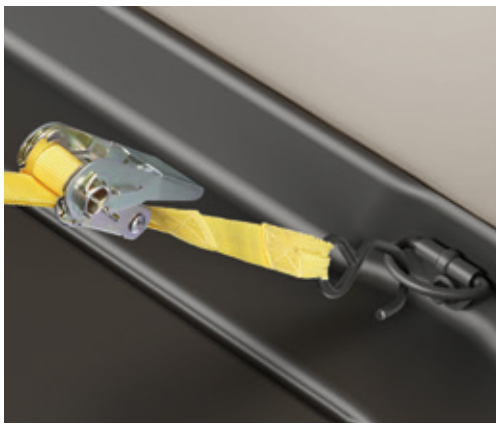

ZACZEPY DO MOCOWANIA ŁADUNKU (DIN 75410)

AMBIENTE | TREND | LIMITED | TRAIL
Standard

NADWOZIE C.D.

	AMBIENTE	TREND	TRAIL	LIMITED
Dodatkowe zabezpieczenie antykorozyjne podwozia	1 400,-	1 400,-	1 400,-	1 400,-
Osłona pod silnikiem	1 000,-	1 000,-	1 000,-	1 000,-

PRZESTRZEŃ ŁADUNKOWA I HAK HOLOWNICZY

Przegroda - polimerowa, bez okna *(tylko VAN)*	●	●	●	●
Przegroda - polimerowa, z oknem *(tylko VAN)*	200,-	200,-	200,-	200,-
Przegroda - stalowa, bez okna *(tylko VAN)*	bez dopłaty	bez dopłaty	bez dopłaty	bez dopłaty
Przegroda - stalowa, z oknem *(tylko VAN)*	200,-	200,-	200,-	200,-
Przegroda - formowana z oknem (*tylko Brygadówka)*	●	●	●	●
Wykładzina ochronna boków przedziału ładunkowego - z płyty polipropylenowej, do linii okien *Standard tylko dla wersji Brygadówka*	●	●	●	●
Wykładzina ochronna boków przedziału ładunkowego - z płyty polipropylenowej, pełnej wysokości *Tylko dla wersji VAN*	525,-	●	●	●
Wykładzina podłogi w przedziale ładunkowym - winylowa *Tylko dla wersji VAN . Opcja dostępna również w zestawie zabezpieczającym przedział ładunkowy*	780,-	●	●	●
Zestaw zabezpieczający przedział ładunkowy - wyłożenie tylnych ścian bocznych, płytą na całej wysokości, winylowa wykładzina podłogi i zaczepy do mocowania ładunku w przestrzeni ładunkowej *Opcja niedostępna z ogrzewaniem tylnej części pojazdu oraz z klimatyzacją w tylnej części pojazdu.* *Opcja dostępna tylko dla wersji VAN*	1300,-	●	●	●
Przestrzeń ładunkowa - zaczepy do mocowania ładunku zgodne z normą DIN 75410	●	●	●	●
Podłoga wielofunkcyjna - przestrzeni ładunkowej *Opcja dostępna tylko dla wersji VAN*	4 000,-	4 000,-	4 000,-	4 000,-
Bagażnik podsufitowy - wewnętrzny *Opcja dostępna tylko dla wersji VAN . Opcja wymaga zamówienia tylnych drzwi bez okien*	1500,-	1500,-	1500,-	1500,-
Kraty ochronne tylnych szyb — Brygadówka *Opcja dostępna tylko dla nadwozi L2 i L3*	850,-	850,-	850,-	850,-
Kraty ochronne tylnych szyb — VAN *Opcja dostępna tylko dla nadwozi L2 i L3*	1300,-	1300,-	1300,-	1300,-
Drabina na tylnych drzwiach dwuskrzydłowych *Opcja niedostępna dla nadwozia L4 oraz z opcją drzwi z kątem otwarcia ok. 250º*	1 275,-	1 275,-	1 275,-	1 275,-
Hak holowniczy - ze złączem 13-pinowym i systemem stabilizacji toru jazdy przyczepy (TSC) *Opcja niedostępna dla nadwozia Brygadówka L4*	800,-	800,-	800,-	800,-

KABINA

Wykładzina podłogi w kabinie - gumowa, łatwa w czyszczeniu *Standard tylko dla wersji VAN*	●	●	●	●
Wykładzina podłogi na całej długości pojazdu - gumowa, łatwa w czyszczeniu *Standard tylko dla wersji Brygadówka*	●	●	●	●
Podsufitka w kabinie - formowana *Standard tylko dla wersji VAN*	●	●	●	●
Podsufitka nad pierwszym i drugim rzędem siedzeń - formowana *Standard tylko dla wersji Brygadówka*	●	●	●	●

Pakiet Marketingowy 1

Pakiet dostępny tylko dla pojazdów z napędami RWD i AWD
Pakiet niedostępny z klimatyzacją w tylnej części pojazdu

- wyłożenie boków przedziału ładunkowego pełnej wysokości
- oświetlenie LED w przedziale ładunkowym
- winylowa wykładzina podłogi przedziału ładunkowego
- zbiornik paliwa dalekiego zasięgu 95l

AMBIENTE - wersja VAN	TREND | LIMITED - wersja VAN | TRAIL
1 150,-	400,-

Pakiet EXPRESS DELIVERY PLUS
Zabezpieczenie wnętrza przestrzeni ładunkowej

Pakiet dostępny tylko dla wersji VAN L2 i L3

- Panele boczne z tworzywa na całej wysokości (4.8mm)
- Drewniana podłoga antypoślizgowa (9mm)
- Dwie szyny na ścianach bocznych z regulowanymi uchwytami.
- Kompozytowa przegroda bez okna z możliwością domówienia okna w przegrodzie

AMBIENTE - wersja VAN	TREND
5 250,-	4 750,-

Pakiet EXPRESS DELIVERY PREMIUM
Zabezpieczenie wnętrza przestrzeni ładunkowej

- Panele boczne z tworzywa na całej wysokości o strukturze plastra miodu (4.8mm)
- Drewniana podłoga ze zintegrowanymi szynami
- Dwie szyny na ścianach bocznych z regulowanymi uchwytami.
- Kompozytowa przegroda bez okna z możliwością domówienia okna w przegrodzie

AMBIENTE - wersja VAN | TREND - wersja VAN
7 500,-

Pakiet SERVICE LINE

Pakiet dostępny tylko dla wersji VAN L2 FWD

- zabudowa Sortimo mobilny warsztat: regały i szuflady wraz z pojemnikami M-BOXX i walizkami L-BOXX, składany blat z imadłem, podłoga antypoślizgowa, panele ścienne

AMBIENTE | TREND - wersja VAN
12 300,-

FOTELE - WSZYSTKIE KONFIGURACJE FOTELI DOSTĘPNE W PAKIETACH FOTELI - STR. 19	AMBIENTE	TREND	TRAIL	LIMITED
Tylne fotele w 2.rzędzie dla wersji Brygadówka - 3 osobowa ławka, wyjmowana	●	●	●	●
Tylne fotele w 2.rzędzie dla wersji Brygadówka (350 L3) - 4 osobowa ławka, wyjmowana	1200,-	1200,-	1200,-	1200,-
ISOFIX - mocowania fotelika dziecięcego - 2 mocowania w drugim rzędzie	●	●	●	●

ZABEZPIECZENIA

Alarm - obwodowy	800,-	800,-	800,-	800,-
Alarm Thatcham - z czujnikami ruchu w kabinie, czujnikami pochylenia i monitorowaniem zaczepu holowniczego (jeśli zamówiony) i 2 pilotami zdalnego sterowania	1300,-	1300,-	1300,-	1300,-
Immobilizer - Passive Anti-Theft System - PATS	●	●	●	●
Zamki drzwi - z centralnym zamykaniem	●	●	●	●
Zamki drzwi - centralny zamek z podwójnym ryglowaniem, z obudowanym mechanizmem i wzmocnionymi mocowaniami	350,-	350,-	350,-	350,-
Zamki drzwi - zdalne sterowanie centralnego zamka z 1 pilotem	●	-	-	-
Zamki drzwi - zdalne sterowanie centralnego zamka z 2 pilotami	□	●	●	●
Zamki drzwi - konfiguracja zamykania nr 3 - niezależne odryglowywanie drzwi kierowcy	350,-	-	-	-
Zamki drzwi - konfiguracja zamykania nr 7 - wersja 'kurierska' z automatycznym zaryglowywaniem przez zatrzaśnięcie, strefowym przeciwległym zaryglowywaniem i samoczynnym zaryglowywaniem po 3 sekundach *Opcja dostępna tylko dla wersji VAN*	740,-	-	-	-
Zamki drzwi - samoczynne ryglowanie po ruszeniu z miejsca po przekroczeniu 8 km/h *Opcja dostępna tylko dla wersji VAN*	●	●	●	●

INSTALACJA ELEKTRYCZNA

Akumulator - pojedynczy, z przygotowaniem do rozruchu do -20ºC	●	●	●	●
Akumulator - podwójny, z przygotowaniem do rozruchu do -29ºC *Opcja dostępna także z: tachografem, nagrzewnicą spalinową*	300,-	300,-	300,-	300,-
Dwa wzmocnione akumulatory - głębokiego rozładowania w technologii AGM	600,-	600,-	600,-	600,-
Alternator - standardowy 165A *Standard w silnikach EcoBlue (wersje AWD). Niedostępny dla silników New EcoBlue*	●	●	●	-
Alternator - wzmocniony 250A *Standard z silnikami New EcoBlue. Opcja dostępna dla silników EcoBlue (wersje AWD)*	●/ 600,-	●/ 600,-	●/ 600,-	●
Gniazdo zasilania - 2x 12V na tablicy rozdzielczej i w schowku	●	●	●	●
Gniazdko zasilania - 230V/400W (przetwornica napięcia) + dwa akumulatory *Opcja niedostępna do pojazdów mHEV. Opcja niedostępna z tylną klimatyzacją*	400,-	400,-	400,-	400,-
Gniazda USB - 2xUSB na desce rozdzielczej				
Gniazdko zasilania - 12V w tylnym przedziale	100,-	100,-	100,-	100,-

4 osobowa wyjmowana ławka w 2. rzędzie
Opcja dostępna tylko dla wersji Brygadówka

AMBIENTE | TREND | TRAIL
1 200,-

Gniazdo 12V i USB

AMBIENTE | TREND | LIMITED | TRAIL
Standard

		Fotel kierowcy				Fotel pasażera								
	Układ foteli przednich	Regulacja fotela (ilość sposobów)	Podłokietnik	Regulacja odcinka lędźwiowego	Ogrzewanie	Regulacja fotela (ilość sposobów)	Podłokietnik	Regulacja odcinka lędźwiowego	Ogrzewanie	Zestaw poduszek powietrznych	AMBIENTE	TREND	TRAIL	LIMITED
Pakiet foteli 3	1+1	4	●	-	-	2	-	-	-	-	bez dopłaty	-	-	-
Pakiet foteli 3a	1+1	4	●	●	●	4	●	●	●	●	-	-	-100,-	-
Pakiet foteli 4a	1+2	4	●	●	●	2	●	●	●	●	-	-	380,-	-
Pakiet foteli 4	1+2	4	●	-	-	2	-	-	-	-	●	-	-	-
Pakiet foteli 7	1+2	4	●	●	-	2	-	-	-	-	200,-	-	-	-
Pakiet foteli 8	1+1	4	●	●	●	4	-	-	●	-	250,-	-	-	-
Pakiet foteli 9	1+2	4	●	●	●	2	-	-	●	-	700,-	-	-	-
Pakiet foteli 10	1+1	4	●	●	●	4	-	-	●	●	2 500,-	-	-	-
Pakiet foteli 11	1+2	4	●	●	●	2	-	-	●	●	3 100,-	-	-	-
Pakiet foteli 12	1+1	4	●	●	-	2	-	-	-	-	-	100,-	-	100,-
Pakiet foteli 13	1+2	4	●	●	-	2	-	-	-	-	-	●	-	●
Pakiet foteli 14	1+1	4	●	●	●	4	●	●	●	-	-	300,-	-	300,-
Pakiet foteli 15	1+2	4	●	●	●	2	-	-	●	-	-	500,-	-	500,-
Pakiet foteli 18A	1+2	4	●	●	-	2	-	-	-	-	-	-	●	-
Pakiet foteli 27	1+1	5	●	●	●	4	●	●	●	●	-	2 400,-	-	2 400,-
Pakiet foteli 29	1+2	5	●	●	●	2	-	-	●	●	-	2 700,-	-	2 700,-

Układ foteli
1+1 - pojedynczy fotel pasażera, **1+2** - podwójny fotel pasażera ze schowkiem pod siedziskiem

Regulacja fotela:
2 sposoby: przesuw przód/tył, pochylenie oparcia
4 sposoby: przesuw przód/tył, pochylenie oparcia, pochylenie siedziska, regulacja wysokości
5 sposoby: pełna regulacja elektryczna - przesuw przód/tył, pochylenie oparcia; pochylenie siedziska, regulacja wysokości, regulacja podparcia odcinka lędźwiowego

QUADRANT - tapicerka materiałowa

AMBIENTE
Standard

CAPITOL - tapicerka materiałowa

TREND | LIMITED
Standard

SALERNO - tapicerka skórzana

TRAIL
Standard

FROZEN WHITE - lakier zwykły | Lakier niedostępny dla wersji Limited
bez dopłaty

BLAZER BLUE - lakier zwykły
bez dopłaty | niedostępny dla wersji Trail

RACE RED - lakier zwykły
bez dopłaty

DIFFUSED SILVER - lakier metalizowany
2 000,- | niedostępny dla wersji Trail

MOONDUST SILVER - lakier metalizowany
2 000,-

MAGNETIC GREY - lakier metalizowany
2 000,- | niedostępny dla wersji Trail

AGATE BLACK - lakier metalizowany
2 000,-

CHROME BLUE - lakier metalizowany
2 000,-

DARK CARMINE RED - lakier metalizowany
2 000,-

OBRĘCZE KÓŁ I OGUMIENIE

	AMBIENTE	TREND	TRAIL	LIMITED
15" obręcze stalowe z oponami 215/65 R15 *Standard tylko w seriach 290 i 310, niedostępne w wersjach z automatyczną skrzynią biegów*	●	●	-	-
16" obręcze stalowe z oponami 235/65 R16 *Standard dla wersji 310 z automatyczną skrzynią biegów* *Dla serii 330 i 350 standard z oponami 235/65*	●	●	-	-
16" obręcze stalowe z oponami 195/75, tylne koła bliźniacze, częściowe kołpaki przednich kół *Standard dla serii 470. Niedostępne dla wersji z napędem AWD*	●/-	●/-	-	-
16' obręcze kół ze stopów lekkich - serie 290 i 310 - 215/65 - serie 330 i 350 - 235/65	-	2 300,-	●	●
Kołpaki kół – pokrywki piast	●	-	-	-
Kołpaki kół – pełne	-	●	-	-
Koło zapasowe – stalowe pełnowymiarowe	400,-	400,-	400,-	400,-
Zestaw do naprawy ogumienia	●	●	●	●

OPCJE SVO

Manualna regeneracja filtra DPF	450,-	450,-	-	-
Lakier specjalny - paleta 134 kolorów	2 000,-	2 000,-	2 000,-	2 000,-
Dostęp do koła zapasowego przy zamkniętych tylnych drzwiach *Opcja niedostępna z fabrycznym hakiem holowniczym Ford. Opcja niedostępna dla serii 470*	650,-	650,-	-	650,-
Tylne drzwi dwuskrzydłowe - kąt otwarcia 250º *Opcja dostępna tylko dla wersji VAN L2*	500,-	500,-	-	-
Utrzymanie stałej prędkości obrotowej silnika (1300-3000 obr/min) *Opcja niedostępna z automatyczną skrzynią biegów*	210,-	210,-	-	210,-
Dodatkowy panel bezpieczników	470,-	470,-	470,-	470,-
Zespół przetączników pojazdu użytkowego zawiera pakiet przygotowawczy do belki świetlnej, dwa dodatkowe wyłączniki 12V do urządzeń elektrycznych oraz dodatkowy panel bezpieczników	950,-	950,-	950,-	950,-
Pakiet przygotowawczy do belki świetlnej – przetącznik oraz wiązka przewodów z przodu oraz z tyłu zawiera dodatkową skrzynkę bezpieczników (A526) *Opcja niedostępna z klimatyzacją w tylnej części pojazdu*	650,-	650,-	-	-
Złącze interfejsu - zapewnia dostęp do sygnałów zasilania, które ułatwiają wykonanie zabudowy. Sygnały obejmują rozruch silnika, pracę silnika, światła stop, otwarcie drzwi, kierunkowskazy, prędkość pojazdu i włączenie hamulca postojowego. zawiera dodatkową skrzynkę bezpieczników (A526)	630,-	630,-	-	-
Pakiet elektryczny do haka holowniczego (złącze i wiązka przewodów) bez haka holowniczego *Opcja dostępna tylko dla wersji VAN L2 i L3*	315,-	315,-	-	-
Programowalny system monitorowania stanu naładowania akumulatora – opatentowany, programowalny układ ochrony akumulatora z 10 trybami zapewniający ochronę akumulatorów firmy Ford oraz innych firm	1 050,-	1 050,-	-	-
Układ elektryczny o dużej mocy – umożliwia przystosowanie pojazdu do wymagań związanych z dużym poborem prądu. Zawiera dwa akumulatory AGM głębokiego rozładowania (2 x 95Ah), funkcję utrzymywania stałej prędkości obrotowej silnika i programowalny system monitorowania stanu naładowania akumulatora	2 350,-	2 350,-	-	-

16"

Obręcze kół ze stopów lekkich

TREND	LIMITED
2 300,-	Standard

16"

Obręcze kół ze stopów lekkich, lakierowane
w kolorze Agate Black
ogumienie 235/65

TRAIL
Standard

KOSZ BAGAŻOWY (Q-TECH) (1 940 225)

Aluminiuminiowy kosz z gumowymi profilami ochronnymi. Maksymalna ładowność do 150 kg

L2H2 | L3H2
4 231,-

BAGAŻNIK DACHOWY PODSTAWOWY (1 900 522)

Zestaw 3 poprzeczek dachowych o ładowności do 150 kg (H2) lub 100 kg (H3).

L2 - VAN
1 611,-

POKROWIEC NA FOTEL KIEROWCY (2 326 838)

Wykonany z niezwykle wytrzymałej przędzy poliestrowej o grubości 210 denier, z 100% wodo- i ognioodporną podszewką poliestrową, zszyty nicią spadochronową w celu wzmocnienia trwałości miejsc łączenia materiału.

WSZYSTKIE WERSJE
240,-

DYWANIKI PODŁOGOWE, GUMOWE - PRZÓD (2 021 104)

Zestaw 2 szt. z logo Transit oraz z stoperami

WSZYSTKIE WERSJE Z UKŁADEM FOTELI 1+2
215,-

ROLKA DACHOWA THULE (1 925 513)

Rolka aluminiowa o długości 65 cm, z miękką powierzchnią, ułatwiająca bezpieczny załadunek dłuższych przedmiotów na dachu pojazdu wyposażonego w zestaw poprzeczek dachowych.

WSZYSTKIE WERSJE
300,-

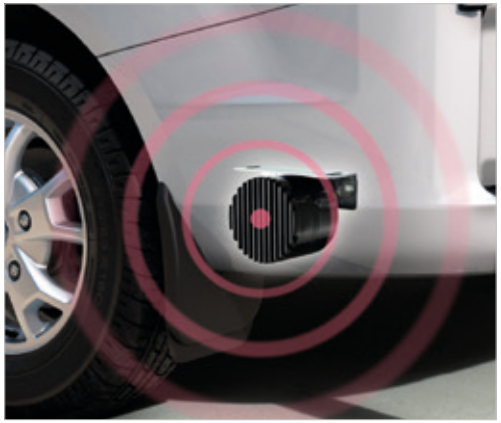

SYSTEM OSTRZEGANIA O PRZESZKODACH ZA POJAZDEM (1 713 304)

Emituje sygnał ostrzegawczy, zapewniając dodatkowe bezpieczeństwo podczas cofania pojazdu.

WSZYSTKIE WERSJE
316,-

INTERNETOWY KATALOG AKCESORIÓW

Pełną gamę oryginalnych akcesoriów FORD znajdziesz w naszym internetowym katalogu.

Wystarczy, że zeskanujesz umieszczony powyżej QR Code lub wejdziesz na stronę: **www.akcesoria-ford.pl**

Zapytaj również o aktualne promocje u Swojego Dealera Forda.

Podane ceny są cenami detalicznymi brutto. Nie zawierają kosztu montażu. Ceny aktualne na dzień publikacji cennika.

		L2 H2	L2 H3	L3 H2	L3 H3	L4 H3
Wymiary (mm)						
Długość całkowita		5531	5531	5981	5981	6704
Szerokość całkowita z lusterkami		2474	2474	2474	2474	2474
Wysokość całkowita dla wersji z napędem na przednią oś FWD #		2426 - 2490	2665 - 2781	2431 - 2541	2670 - 2780	2687 - 2790
Rozstaw osi		3300	3300	3750	3750	3750
Szerokość drzwi bocznych		1300	1300	1300	1300	1300
Szerokość drzwi tylnych		1565	1565	1565	1565	1565
Maksymalna szerokość przestrzeni ładunkowej		1784	1784	1784	1784	1784
Maksymalna długość przestrzeni ładunkowej do przegrody (po podłodze)		3044	3044	3494	3494	4217
Szerokość między nadkolami		1392	1392	1392	1392	1392
Wysokość przestrzeni ładunkowej dla wersji z napędem na przednią oś FWD #		1886	2125	1886	2125	2025
Maksymalna objętość przestrzeni ładunkowej (m^3)	FWD	10.0	11.2	11.5	13.0	-
	RWD i AWD	9.5	10.7	11.0	12.4	15.1
Specjalne wymiary tylko dla wersji VAN z podwójną kabiną						
Szerokość drzwi bocznych		1200	1200	1200	1200	1200
Maksymalna długość przestrzeni ładunkowej do przegrody (po podłodze)		2038	2038	2488	2488	3211
Maksymalna objętość przestrzeni ładunkowej m^3	FWD	6.1	6.7	7.6	8.4	-
	RWD i AWD	5.7	6.4	7.2	8.0	10.6
Zbiornik paliwa i technologia						
Powlekany filtr cząstek stałych (cDPF)		●	●	●	●	●
Zbiornik paliwa		70 l	70 l	70 l	70 l	70 l
Zbiornik paliwa dalekiego zasięgu *Opcja dostępna tylko dla napędu RWD i AWD*		95 l Wymaga dopłaty 500,-	95 l Wymaga dopłaty 500,-	95 l Wymaga dopłaty 500,-	95 l Wymaga dopłaty 500,-	95 l Wymaga dopłaty 500,-
Zbiornik AdBlue® - 21 litrów		21	21	21	21	21
Filtr paliwa z czujnikiem wody		●	●	●	●	●

#Dla wersji z napędem na tylną oś (RWD) oraz wszystkie koła (AWD) wysokość całkowita oraz wysokość przestrzeni ładunkowej jest niższa o ok. 100 mm.
Pomiar zgodnie z normą ISO 3832. Rzeczywiste wymiary mogą się różnić od podanych wartości w zależności od wersji wyposażenia Uwaga: Niektóre zdjęcia w niniejszym cenniku przedstawiają egzemplarze przedprodukcyjne, bądź też zostały wygenerowane komputerowo. Aktualnie oferowane seryjnie produkowane pojazdy mogą się zatem różnić w niektórych elementach od przedstawionych na zdjęciach. Dodatkowo niektóre elementy wyposażenia mogą być dostępne jako opcja za dopłatą. Liczba pojazdów objętych ofertą oraz czas trwania oferty są ograniczone. W skład wyposażenia standardowego pojazdu wchodzi trójkąt ostrzegawczy, gaśnica oraz karta pojazdu. Powyższy cennik zawiera rekomendowane ceny detaliczne w złotych bez podatku VAT - 23%. Ceny mogą ulec zmianom bez uprzedniego zawiadomienia w przypadku zmian cen przez producenta, zmian podatkowych, przepisów celnych lub innych przyczyn Firmy Ford Polska Sp. z o.o. i Ford Motor Company zastrzegają sobie prawo wprowadzania bez uprzedzenia zmian parametrów technicznych, wyposażenia i specyfikacji oferowanych pojazdów. Zawarte w niniejszym wydawnictwie promocyjnym informacje nie stanowią zapewnienia w rozumieniu art. 4 ust. 3 i 4 Ustawy z dnia 27 lipca 2002 roku o szczególnych warunkach sprzedaży konsumenckiej oraz o zmianie Kodeksu Cywilnego (dalej „Ustawa"), a także nie stanowią opisu towaru w rozumieniu art. 4 ust. 2 Ustawy. Indywidualne uzgodnienie właściwości i specyfikacji pojazdu następuje w umowie jego sprzedaży. Niniejsze wydawnictwo nie stanowi oferty w rozumieniu art. 66 Kodeksu Cywilnego.

Ford One Call +48 22 522 27 27
Koszt połączenia zgodny z taryfą operatora.

Ford Pomoc: +48 22 522 27 27
Kompleksowa pomoc drogowa działająca na terytorium Polski i Europy.
Do Twojej dyspozycji 24 godziny na dobę, 7 dni w tygodniu.

www.facebook.com/Ford.Polska
Zostań naszym fanem i dołącz do społeczności Ford Polska.

Twój dealer Forda.